ADJUSTABLE BORING HEAD
ABH

微細調整式ヘッド　Fine-tuning Head　　アジャスタブルボーリングヘッド Adjustable Boring Head | ABH

ねじ込み接続（ABH 18～63）
フランジ接続（ABH 83～BTM420）

Screw-in connection (ABHs 18 to 63)
Flange connection (ABHs 83 to BTM420)

刃先・チップ
Blade edge/tip

A型:60°角バイト
B型:90°角バイト
T型:三角チップ
C型:菱形チップ
各種取り揃えております

Type A: 60° square shank tool
Type B: 90° square shank tool
Type T: Triangular tip
Type C: Rhomboid tip
We provide a wide variety of shank tools and tips.

クーラントホール・ノズル
Coolant hole/nozzle

刃先に確実に給油できます（オプション）
Allows reliable feeding to the blade edge (option).

径方向調整ネジ
Radial adjustment screw

直読φ0.05 バーニヤφ0.01（ABH18～50）
直読φ0.01（ABH63～BTM420）

Direct reading 0.05 dia., vernier scale φ0.01(ABH 18 to 50)
Direct reading 0.01 dia.(ABH 63 to BTM 420)

スライド
Slide

アリ溝構造
高剛性抱き込みクランプ方式

Dovetail structure
High-rigidity clamp holding type

バイト・ブレード
Tool/Blade

A型:60°角バイト
B型:90°角バイト
T型:三角チップ取付ブレード
C型:菱形チップ取付ブレード

Type A: 60° square shank tool
Type B: 90° square shank tool
Type T: Triangular tip mounting blade
Type C: Rhomboid tip mounting blade

ABH18～63はエクステンション・リダクションに対応しています。（P22に説明があります。）
ABHs 18 to 63 support extensions and reductions (See page 22 for details.)

寸法表: P51～60 P86～88　ABH用スローアウェイブレード: P54　チップ: P71～72　ボーリングバイト: P73～74
小径用ボーリングバー、チップ止めネジ、ブレード締付ボルト、スライドクランプボルト、フックスパナ: P75
チップ用レンチ・エクステンション・リダクション・クーラントダクト: P76　シャンク: P101～104

Dimension table: pages 51 to 60 and pages 86 to 88; Throwaway Blade for ABH Types T/C: page 54; Tip: pages 71 to 72; Boring tools: pages 73 to 74; Small-diameter Boring bar, Tip locking screw, Blade tightening bolt, Slide clamp bolt, Hook Spanner: page 75; Tip wrench, Extension, Reduction, Coolant duct for HSK: page 76; Shank: pages 101 to 104

高剛性抱き込みクランプ構造
High-rigidity clamp holding structure

本体とスライド部は手仕上げによる現物あわせのアリ溝により一体化され、クランプボルトで抱き込み保持しています。従ってアリ溝のテーパ部と底面の二面拘束となり高剛性を確保できます。

The body and slide part are integrated with a hand-finished dovetail that is aligned to the actual workpiece and held fixed with clamp bolts. Since it is constrained in two places (the taper area of the dovetail and the bottom surface) a highly rigid assembly is ensured.

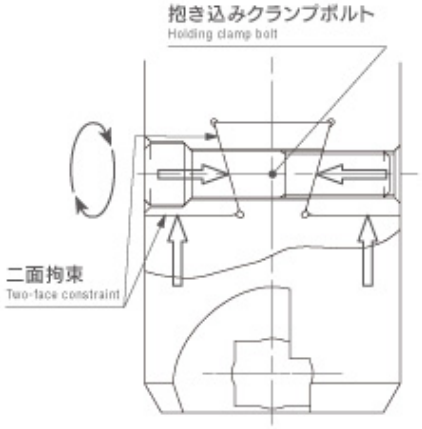

精密ネジ使用
Use of Precision Screws

ABH18～50は研磨加工したマイクロアジャストスクリューを使用し、直読φ0.05・バーニヤを使用してφ0.01の微調整が可能です。
ABH63～83/BHB125～180/BTM320～420は研磨加工したウォーム・ウォームホイールを使用し、直読φ0.01の微調整が可能です。

ABHs 18 to 50 employ polished micro adjustment screws that allow fine-tuning with a precision of 0.05 dia. by direct reading, and of 0.01 dia. using a vernier scale.
ABHs 63 to 83/BHBs 125 to 180/BTMs 320 to 420 use polished worms/worm wheels, allowing fine-tuning with a precision of 0.01 dia. by direct reading.

豊富な刃先 Wide Variety of Blade Edges

刃物は60°角バイト式(A型)、90°角バイト式(B型)、スローアウェイ式ブレード(T型、C型)と各種取り揃えています。(ABH18B～50Bまでのロー付バイトは在庫しておりません。)また、角バイトB型タイプにスローアウェイL型バイトを使用すればバックボーリングが可能です。スローアウェイ式ブレードタイプには三角チップを使用するT型と菱形チップを使用するC型とがあります。刃先の損傷が即本体の損傷に結びつかないように設計されています。チップはすべてISOチップを使用していますのでワークに応じて刃物メーカー各社のチップが選択できます。
※バックボーリング加工用裏ブタは別途お見積となります。

We provide a large assortment of blades, including the 60° square shank tool type (type A), 90° square shank tool type (type B), and throwaway blades (types T and C). (Note that we do not have brazed tools for ABHs 18B to 50B in stock.) Back boring is also possible by using square shank tool type L on ABH type B.
Our throwaway blade product lineup includes type T that employs a triangle tip design and type C that uses rhombus tips. These blades are designed so that blade edge damage will not immediately lead to body damage.
ISO tips are used for all the products, allowing you to select the tips of any blade manufacturer for a specific workpiece.
* Back cover for back boring requires a separate quotation.

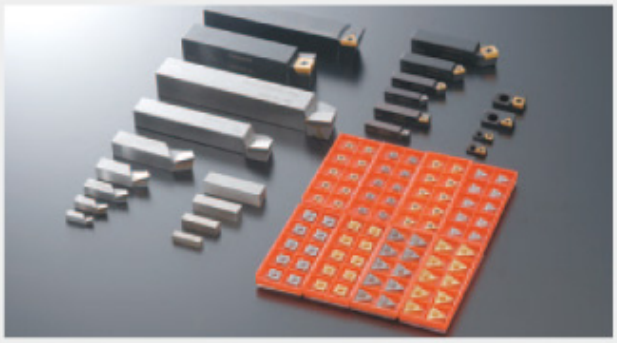

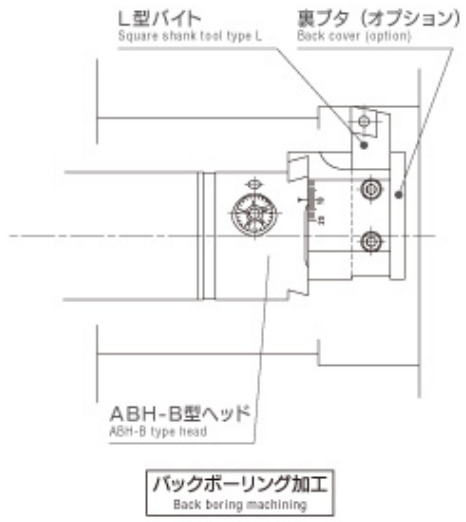

広い加工範囲 Wide Machining Range

角バイト式を使用すればスライドの移動量だけでなく、バイトの突き出しによる、通常のボーリングヘッドでは考えられない広い加工範囲が得られます。また、バイトの突き出し量をメインに調整し、スライドの開き出しを小さくしてバランスの良い加工も期待できます。

By using square shank tools, a wide machining range that cannot normally be achieved with a normal boring head can be obtained by traveling of the slide combined with tool thrust-out actions.
Moreover, well-balanced machining can be achieved by simply adjusting the tool thrust-out for rough tuning, and then decreasing the slide opening for fine-tuning.

ABH-18～ABH-50

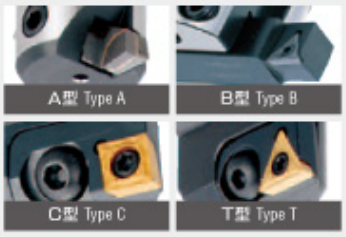

●シャンクと本体はねじ込み接続です。
●確実な接続方法で剛性を確保しています。
●多種類のシャンクが選べます。
●各サイズとも刃先型式4種類揃えております。ワークに合わせてお選び下さい。
●A型は小径用ボーリングバーが使用できます。(ABH-18を除く)

●The shank is connected to the body by screwing-in.
●This secure connection method ensures high rigidity.
●A wide range of shanks is provided.
●Four types of blade edges are provided for each size.
Select the blade edge that matches the workpiece in question.
●Small hole boring bars can be used for type A.(dose not include ABH-18)

刃先形状 Edge shape	止まり穴 Blind hole	通り穴 Through-hole	バック穴 Back hole	小径穴 Small hole	粗加工 Crude machining	中仕上 Roughing and finishing	仕上げ Finishing	バランス Balance	ダイヤル Dial	加工レンジ Machining range
A型 Type A	◎	○		○	○	◎	○	○	直読 φ0.05 バーニヤ φ0.01 Direct reading φ0.05 Vernier φ0.01	大 Large
B型 Type B		◎	◎		○	◎	○	◎		大 Large
C型 Type C	○	○			○	◎	○			普通 Normal
T型 Type T	○	○				◎	○			普通 Normal

ABH-63

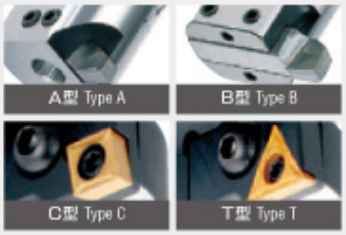

●シャンクと本体はねじ込み接続です。
●多種類のシャンクが選べます。
●刃先型式4種類揃えております。ワークにあわせてお選び下さい。
●ウォームとウォームホイールの使用で1目盛φ0.01直読です。
●A型は小径用ボーリングバーが使用できます。

●The shank is connected to the body by screwing-in.
●A wide range of shanks is provided.
●Four types of blade edges are provided. Select the blade edge that matches the workpiece in question.
●Calibrated to a direct reading precision of 0.01 dia. using the worm/worm wheel.
●Small hole boring bars can be used for type A.

刃先形状 Edge shape	止まり穴 Blind hole	通り穴 Through-hole	バック穴 Back hole	小径穴 Small hole	粗加工 Crude machining	中仕上 Roughing and finishing	仕上げ Finishing	バランス Balance	ダイヤル Dial	加工レンジ Machining range
A型 Type A	◎	○		○	○	○	◎	○	直読 φ0.01 Direct reading φ0.01	大 Large
B型 Type B		◎	◎		○	○	◎	◎		大 Large
C型 Type C	○	○			○	○	◎			普通 Normal
T型 Type T	○	○				○	◎			普通 Normal

ABH-83

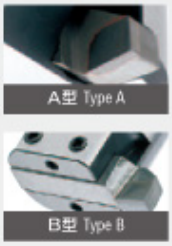

●シャンクと本体はフランジ接続で剛性を確保しています。
●本体型式2種類揃えております。A型は小径用ボーリングバーが使用できます。
●ウォームとウォームホイールの使用で1目盛φ0.01直読です。

●The shank and the body are connected via a flange to ensure rigidity.
●Two types of bodies are provided.
Type A allows the use of small-hole boring bars.
●Calibrated to a direct reading precision of 0.01 dia. using the worm/worm wheel.

刃先形状 Edge shape	止まり穴 Blind hole	通り穴 Through-hole	バック穴 Back hole	小径穴 Small hole	粗加工 Crude machining	中仕上 Roughing and finishing	仕上げ Finishing	バランス Balance	ダイヤル Dial	加工レンジ Machining range
A型 Type A	◎	○		○	○	○	◎	○	直読 φ0.01 Direct reading φ0.01	大 Large
B型 Type B		◎	◎		○	○	◎	◎		大 Large

NEW ABQ83

●ABH-83Bのスライド径を大きくしました。BHB125、BHB180と比べ、重量が軽くなり価格も安くなりました。
●従来のABH83用シャンクが使用できます。従来のシャンクはフランジ接続です。
●新型シャンクを採用すれば、エクステンションが組み込め、有効長さの変更が自由になります。
●新型シャンクはBCH120にも使用する事ができます。
●スライド移動量は最大20mm（推奨移動量は10mm以内）です。
●ダイヤル一目盛はφ0.01mmです。

●The slide diameter is larger than ABH-83B. Compared to BHB125 and BHB 180, the weight is lighter and the price is lower.
●Conventional shank for ABH83 can be used. Conventional shank adopts a flange connection.
●If you adopt the new shank model, you can incorporate extensions to change effective length freely.
●New shank model can also be used for BCH120.
●The maximum slide travel distance is 20 mm (recommended distance is 10 mm or less).
●The dial graduation is 0.01 mm dia.

NEW ABQ83　高圧クーラントタイプ（受注製作品）
ABQ83 High-pressure Coolant Type (Make to Order)

写真はAQB-83S2-5MH（バイトはケナメタル製）
The photo shows AQB-83S2-5MH.(Square shank tool manufactured by Kennametal Inc.)

●角バイト先端より高圧クーラントを供給することにより、良質な面粗度が得られ、チップの寿命が延びます。
●難削材の加工時には特に効力を発揮します。
●本品の詳細につきましては、別途お問い合わせ下さい。

●By supplying high-pressure coolant from the tip of the square cutting tool, high-quality surface roughness can be obtained, elongating the tip life.
●It is especially effective for machining difficult-to-machine materials.
●For the details of this product, please contact us separately.

BHB125～280・BTM320,420

●シャンクと本体はフランジ接続で剛性を確保しています。
●ウォームとウォームホイールの使用で1目盛φ0.01直読です。
●早送り機構を装備しております。

●The shank and the body are connected via a flange to ensure rigidity.
●Calibrated to a direct reading precision of 0.01 dia. using the worm/worm wheel.
●Equipped with a rapid traverse mechanism.

エクステンション・リダクション(ABH18～ABH63,ABH-SB18～ABH-SB50,BCH28～BCH90に対応)
Extensions/Reductions (Supporting ABH 18 to ABH 63, ABH-SB 18 to ABH-SB 50, BCH 28 to BCH 90)

●シャンク長さが短い場合の応急処置、緊急対応としてご使用いただけます。
●剛性の低下、刃先とドライブキーの位相の変化が起こりますので、あくまで応急処置・緊急対応としてご使用下さい。
●応急処置・緊急対応以外のご使用はあまりお勧めしません。
●お時間が許します場合は、特殊ロングシャンクの製作をご用命下さい。ワークに合った形状のものを出来るだけ短納期で製作いたします。

●Can be used in an emergency and for urgent measures in case the shank is too short.
●Use extensions/reductions only in an emergency and for urgent measures, as they will reduce rigidity and cause phase shift between the blade edges and drive key.
●We do not recommend the use of extensions/reductions for any purpose other than in an emergency and for urgent measures.
●If time permits, please contact us to fabricate special long shanks for the given purpose, as we can quickly make shank shapes matching any workpiece.

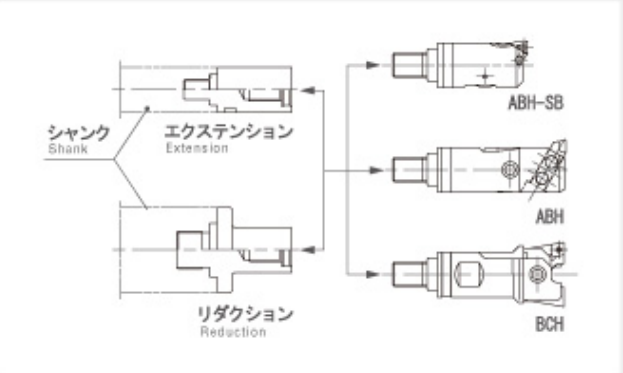

ABH(アジャスタブルボーリングヘッド) ABH(Adjustable Boring Head)

微細調整式ヘッド Fine-tuning Head

中仕上～仕上
Semi-Finish
～ Finish

Fig.1

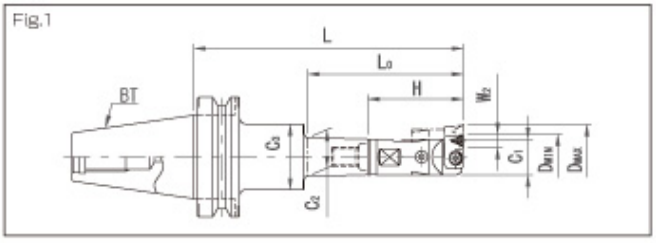

Fig.2

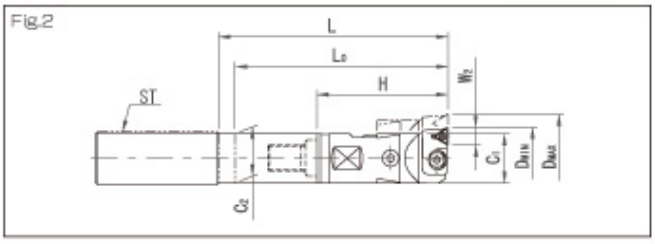

セットコードについて　About Set code.

BT50 - ABH18　T - 100

テーパNo. Taper No.	ABH ヘッド ABH Head	刃先 Shape	L寸法 Length

ご注文時には刃先を必ずご指定ください。
Make sure to specify the blade edge when ordering.
T型:三角チップタイプ　C型:菱型チップタイプ
Type T:Triangular tip type　Type C:Rhomboid tip type

クーラントスルー仕様の場合は、コードの末尾に「-OH」を付けて下さい。(STを除く)
Add"-OH"at the end of the code when ordering coolant throught specification. (except for ST)

(単位：mm)

		φD 加工径 Machining diameter 最少 Min.	最大 Max.	Lo 有効加工深さ Effective machining depth	セットコード Set code	図 Fig.	L	C1	C2	C3	H	W2 T型 Type T	W2 C型 Type C	重量 (kg) Weight	セット内容 Set items シャンク Shank	ヘッド Head	ダイヤル一目盛 Dial Calibration
BT	BT30	24	32	70	BT30-ABH18 T/C-100	1	100	18	18	18	50	9	6.35	0.6	BT30-SH18- 50	ABH-18 T/C	φ0.05 (バーニヤ一目盛 Vernier calibration φ0.01)
		29	41	85	-ABH23 T/C-120		120	23	23	23	65			0.8	-SH23- 55	ABH-23 T/C	
		38	54	97	-ABH30 T/C-125		125	30	30	30	80	11	9.525	0.9	-SH30- 45	ABH-30 T/C	
		48	68	100	-ABH40 T/C-125			40	40	40	90			1.3	-SH40- 35	ABH-40 T/C	
	BT40	24	32	80	BT40-ABH18 T/C-135	1	135	18	18	46	50	9	6.35	1.2	BT40-SH18- 85	ABH-18 T/C	φ0.05 (バーニヤ一目盛 Vernier calibration φ0.01)
		29	41	100	-ABH23 T/C-135			23	24		65			1.3	-SH23- 70	ABH-23 T/C	
					-195		195							2.0	-130		
		38	54	122	-ABH30 T/C-165		165	30	31		80	11	9.525	1.7	-SH30- 85	ABH-30 T/C	
				130	-195		195							2.0	-115		
		48	68	135	-ABH40 T/C-165		165	40	41	41	90			2.1	-SH40- 75	ABH-40 T/C	
				165	-195		195							2.4	-105		
		60	86	135	-ABH50 T/C-190		190	50	50	50	97	16		3.0	-SH50- 93	ABH-50 T/C	
				165	-220		220							3.5	-123		
		73	113	135	-ABH63 T/C-165		165	63	62.5	62.5				3.6	-SH63- 68	ABH-63 T/C	φ0.01
				165	-195		195							4.3	- 98		
	BT50	24	32	80	BT50-ABH18 T/C-180	1	180	18	19	46	50	9	6.35	4.5	BT50-SH18-130	ABH-18 T/C	φ0.05 (バーニヤ一目盛 Vernier calibration φ0.01)
		29	41	100	-ABH23 T/C-165		165	23	24		65			4.0	-SH23-100	ABH-23 T/C	
					-225		225							4.7	-160		
		38	54	122	-ABH30 T/C-165		165	30	31	31	80	11	9.525	4.1	-SH30- 85	ABH-30 T/C	
				130	-225		225			55				5.8	-145		
		48	68	152	-ABH40 T/C-195		195	40	41	41	90			4.8	-SH40-105	ABH-40 T/C	
				180	-255		255			55				5.6	-165		
		60	86	177	-ABH50 T/C-220		220	50	53	53	97	16		5.8	-SH50-123	ABH-50 T/C	
				215	-280		280			65				6.9	-183		
		73	113	137	-ABH63 T/C-180		180	63	63	63				6.3	-SH63- 83	ABH-63 T/C	φ0.01
				197	-240		240							7.6	-143		
				257	-300		300							9.0	-203		
ST	ST25	24	32	75	ST25-ABH18 T/C- 80	2	80	18	19	-	50	9	6.35	0.4	ST25-SH18- 30	ABH-18 T/C	φ0.05 (バーニヤ一目盛 Vernier calibration φ0.01)
		29	41	95	-ABH23 T/C-100		100	23	24		65			0.5	-SH23- 35	ABH-23 T/C	
		38	54	115	-ABH30 T/C-120		120	30	30		80	11	9.525	0.8	-SH30- 40	ABH-30 T/C	
	ST32	24	32	95	ST32-ABH18 T/C-100		100	18	19	-	50	9	6.35	0.7	ST32-SH18- 50	ABH-18 T/C	
		29	41	115	-ABH23 T/C-120		120	23	24		65			0.9	-SH23- 55	ABH-23 T/C	
		38	54	135	-ABH30 T/C-140		140	30	30		80	11	9.525	1.2	-SH30- 60	ABH-30 T/C	
		48	68		-ABH40 T/C-140			40	40		90			1.7	-SH40- 50	ABH-40 T/C	
		60	86	145	-ABH50 T/C-150		150	50	50		97	16		2.3	-SH50- 53	ABH-50 T/C	
	ST42	24	32	95	ST42-ABH18 T/C-100		100	18	19	-	50	9	6.35	1.2	ST42-SH18- 50	ABH-18 T/C	
		29	41	115	-ABH23 T/C-120		120	23	24		65			1.4	-SH23- 55	ABH-23 T/C	
		38	54	135	-ABH30 T/C-140		140	30	31		80	11	9.525	1.7	-SH30- 60	ABH-30 T/C	
		48	68		-ABH40 T/C-140			40	40		90			2.2	-SH40- 50	ABH-40 T/C	
		60	86	145	-ABH50 T/C-150		150	50	50		97	16		2.8	-SH50- 53	ABH-50 T/C	
		73	113		-ABH63 T/C-150			63	63					3.8	-SH63- 53	ABH-63 T/C	φ0.01

1. 全製品にレンチ・ブレード・チップ止めネジ・チップ締め付け用レンチ付属しています。スローアウェイチップは付属しておりませんので、別途お求め下さい。
2. 出荷時にヘッドとシャンクは組み立てて発送します。組み立てをご希望でない場合は事前にご連絡下さい。

1. The operating wrench, a blade, a tip locking screw and a wrench for tightening tips come with all products. Throwaway tips are not supplied with the product and must be purchased separately.
2. We assemble heads and shanks at shipment. Contact us in advance if you do not wish us to assemble said parts.

P19~22：特　長 Features　P71~72：チップ Tip　P73~74：ボーリングバイト Boring tools　P75：チップ止めネジ・ブレード締付ボルト・スライドクランプボルト・フックスパナ Tip locking screw　Blade tightening bolt　Slide clamp bolt　Hook Spanner
P76：チップ用レンチ・エクステンション・リダクション・クーラントダクト Tip wrench　Extension　Reduction　Coolant duct for HSK　P101~104：シャンク Shank

中仕上~仕上
Semi-Finish
~ Finish

ABH(Adjustable Boring Head) ABH(アジャスタブルボーリングヘッド)
Fine-tuning Head 微細調整式ヘッド

Fig.3

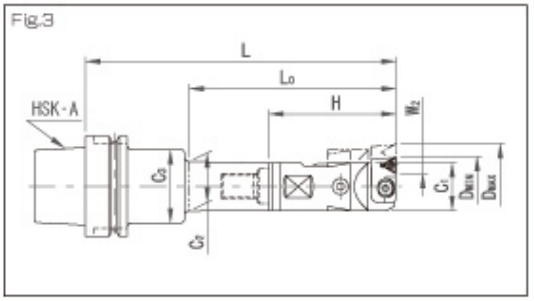

セットコードについて　About Set code.

A63 - ABH18　T - 135

テーパNo. Taper No.	ABH ヘッド ABH Head	刃先 Shape	L寸法 Length

ご注文時には刃先を必ずご指定ください。
Make sure to specify the blade edge when ordering.
T型:三角チップタイプ　C型:菱型チップタイプ
Type T:Triangular tip type　Type C:Rhomboid tip type

クーラントスルー仕様の場合は、コードの末尾に「-OH」を付けて下さい。
Add"-OH"at the end of the code when ordering coolant throught specification.

(単位：mm)

		φD 加工径 Machining diameter 最少 Min.	最大 Max.	L₀ 有効加工深さ Effective machining depth	セットコード Set code	図 Fig.	L	C₁	C₂	C₃	H	W₂ T型 Type T	W₂ C型 Type C	重量 (kg) Weight	セット内容 Set items シャンク Shank	ヘッド Head	ダイヤル一目盛 Dial Calibration
HSK	HSK-A63	24	32	80	A63-ABH18 T/C-135	3	135	18	18	46	50	9	6.35	1.1	A63-SH18- 85	ABH-18 T/C	φ0.05 (バーニヤ一目盛 Vernier calibration φ0.01)
		29	41	100	-ABH23 T/C-135		135	23	23		65			1.0	-SH23- 70	ABH-23 T/C	
					-195		195							1.8	-130		
		38	54	122	-ABH30 T/C-165		165	30	30		80	11	9.525	1.4	-SH30- 85	ABH-30 T/C	
				130	-195		195							1.7	-115		
		48	68	135	-ABH40 T/C-165		165	40	40	40	90			1.9	-SH40- 75	ABH-40 T/C	
				165	-195		195							2.1	-105		
		60	86	135	-ABH50 T/C-165		165	50	50	50	97	16		2.5	-SH50- 68	ABH-50 T/C	
				165	-195		195							3.0	- 98		
	HSK-A100	24	32	80	A100-ABH18 T/C-180		180	18	19	46	50	9	6.35	3.2	A100-SH18-130	ABH-18 T/C	φ0.05 (バーニヤ一目盛 Vernier calibration φ0.01)
		29	41	100	-ABH23 T/C-165		165	23	24		65			2.9	-SH23-100	ABH-23 T/C	
					-225		225							3.6	-160		
		38	54	122	-ABH30 T/C-165		165	30	31	55	80	11	9.525	2.9	-SH30- 85	ABH-30 T/C	
				130	-225		225							3.9	-145		
		48	68	161	-ABH40 T/C-195		195	40	41	41	90			3.5	-SH40-105	ABH-40 T/C	
				180	-255		255			55				4.6	-165		
		60	86	186	-ABH50 T/C-195		195	50	53	53	97	16		4.3	-SH50- 98	ABH-50 T/C	
				215	-255		255			65				5.6	-158		
		73	113	149	-ABH63 T/C-180		180	63	63	63				5.2	-SH63- 83	ABH-63 T/C	φ0.01
				206	-240		240							6.6	-143		
				266	-300		300							8.1	-203		

※ NTテーパ・MTテーパの取り扱いもございます。詳細はお問い合わせいただくか、当社ウェブサイトをご覧下さい。
1. 全製品にレンチ・ブレード・チップ止めネジ・チップ締め付け用レンチ付属しています。スローアウェイチップは付属しておりませんので、別途お求め下さい。
2. 出荷時にヘッドとシャンクは組み立てて発送します。組み立てをご希望でない場合は事前にご連絡下さい。

* NT tapers and MT tapers are also avilable. For the details, contact us or visit our website.
1. The operating wrench, a blade, a tip locking screw and a wrench for tightening tips come with all products. Throwaway tips are not supplied with the product and must be purchased separately.
2. We assemble heads and shanks at shipment. Contact us in advance if you do not wish us to assemble said parts.

Optional Parts オプションパーツ

ABH用スローアウェイブレード Blade for ABH

Fig.1

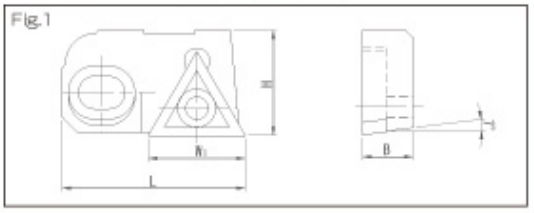

Fig.2

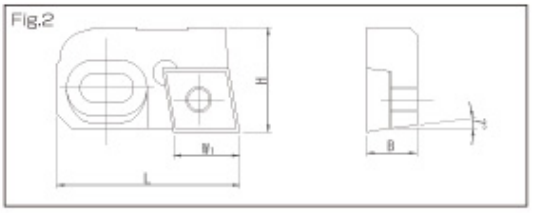

(単位：mm)

コード Code	L	H	B	W₁	図 Fig.	適用ヘッドコード Applicable head code	適用チップコード Applicable tip code	チップ止めネジコード Tip locking screw code	ブレード締付ボルト Blade tightening bolt
FT-18	18	10.4	5	9	1	ABH-18T	TC□□0902□□	CHN-22045-R	BLN-40090
						ABH-23T			BLN-40100
FT-30	29	15.8	8	11		ABH-30T,40T	TC□□1102□□	CHN-25056-R	BLN-60190
FT-63	32	19		16		ABH-50T,63T	TC□□16T3□□	CHN-40073-R	
FC-18	18	10.4	5	6.35	2	ABH-18C	CC□□0602□□	CHN-25043-R	BLN-40090
						ABH-23C			BLN-40100
FC-30	29	15.8	8	9.525		ABH-30C,40C	CC□□09T3□□	CHN-40073-R	BLN-60190
FC-63	32	19				ABH-50C,63C			

1. FC-63 はBCH-C 型用ブレードC-67 と同じブレードです。
2. 全てのブレードにチップ止めネジが付属します。チップ及びブレード締付ボルトは付属しません。別途お求め下さい。
3. チップをご注文の際には材質をご指定下さい。

1. FC-63 is the same as the C-67 blade for the BCH-C models.
2. A tip locking screw is supplied with all the blades. Tips and blade tightening bolts are not supplied with the blades and must be purchased separately.
3. Specify the material when placing an order for tips.

P71~72：チップ Tip
P75：チップ止めネジ・ブレード締付ボルト Tip locking screw　Blade tightening bolt
P76：チップ用レンチ Tip wrench

中仕上~仕上
Semi-Finish
~ Finish

ABH(Adjustable Boring Head) ABH(アジャスタブルボーリングヘッド)
Fine-tuning Head 微細調整式ヘッド

コードについて About code.

ご注文時には刃先を必ずご指定ください。
Make sure to specify the blade edge when ordering.
A型:60°角バイト式　B型:90°角バイト式
Type A:60°Square shank tool　Type B:90°Square shank tool
T型:三角チップ式　C型:菱型チップ式
Type T:Triangular tip type　Type C:Rhomboid tip type

ABH18　T

ABH ヘッド ABH Head	刃先 Shape

クーラントスルー仕様の場合は、コードの末尾に「-OH」を付けて下さい。
Add"-OH"at the end of the code when ordering coolant throught specification.

ABH－T型 三角チップタイプ ABH type T　Triangular tip mounting blade
加工径φ24～113　Machining diameter φ24~113

QCH(Quick Change Chuck) QCH(クイックチェンジチャック)
Adjustable Boring Head (ABH) アジャスタブルボーリングヘッド(ABH)

Fig.1

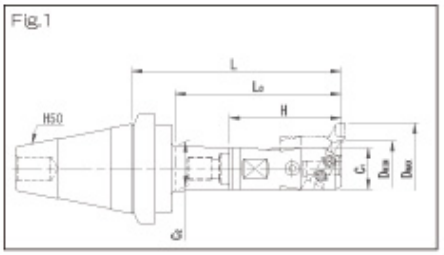

Fig.2

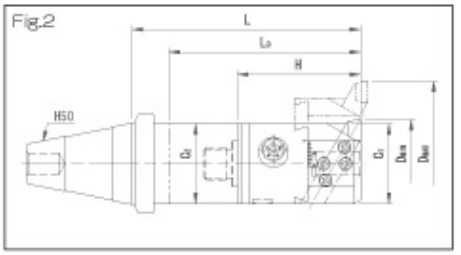

Fig.3

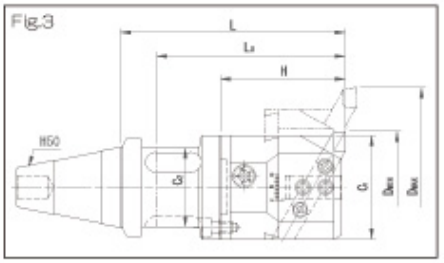

セットコードについて About Set code.

H50 - ABH18 A - 100

テーパNo. Taper No.	ABHヘッド ABH Head	刃先 Shape	L寸法 Length

ご注文時には刃先を必ずご指定ください。
Make sure to specify the blade edge with ordering.
A型:60°角バイト式　B型:90°角バイト式
Type A:60° square shank tool Type B:90° square shank tool
T型:三角チップ式　C型:菱形チップ式
Type T:Triangular tip type Type C:Rhamboid tip type

(単位：mm)

	φD 加工径 Machining diameter 最少 Min.	最大 Max.	L₀ 有効加工深さ Effective machining depth	セットコード Set code	図 Fig.	L	C₁	C₂	H	W₁ A型 Type A	W₁ B型 Type B	重量 (kg) Weight	セット内容 Set items シャンク Shank	ヘッド Head	ダイヤル一目盛 Dial Calibration
H50	22	34	60	H50-ABH18 A/B- 90	1	90	18	18	50	□6		2.0	H50-SH18- 40	ABH-18 A/B	φ0.05 (バーニヤ一目盛 Vernier calibration φ0.01)
			100	-130		130						2.1	- 80		
	30	46	100	-ABH23 A/B-130		130	23	24	65	□8		2.2	-SH23- 65	ABH-23 A/B	
			140	-170		170						2.3	-105		
	36	65	120	-ABH30 A/B-150		150	30	31	80	□10		2.4	-SH30- 70	ABH-30 A/B	
			160	-190		190						2.6	-110		
	46	80	160	-ABH40 A/B-190		190	40	41	90	□13		3.3	-SH40-100	ABH-40 A/B	
			200	-230		230						3.7	-140		
	60	102	145	-ABH50 A/B-175		175	50	50	97	□16		4.1	-SH50- 78	ABH-50 A/B	
			195	-225		225						4.9	-128		
			245	-275		275						5.7	-178		
	70	130	150	-ABH63 A/B-180	2	180	63	63		□16	□19	5.1	-SH63- 83	ABH-63 A/B	φ0.01
			200	-230		230						6.3	-133		
			250	-280		280						7.5	-183		
	90	160	150	-ABH83 A/B-180	3	180	83		100			6.3	-SH83- 80	ABH-83 A/B	
			200	-230		230						7.5	-130		
			250	-280		280						8.7	-180		

1. 全製品にレンチが付属します。バイト及びスローアウェイチップは付属しておりませんので、別途お求め下さい。
2. 出荷時にヘッドとシャンクは組み立てて発送します。組み立てをご希望でない場合は事前にご連絡下さい。
3. 本製品はMST コーポレーション製のTSH50 と互換性があります。

1.A wrench is supplied with all products. Square shank Tool and throwaway tips do not come with the product and must be purchased separately.
2.We assemble heads and shanks at shipment. Contact us in advance if you do not wish us to assemble said parts.
3.This product is compatible with the TSH50 made by MST Corporation.

(単位：mm)

	φD 加工径 Machining diameter 最少 Min.	最大 Max.	L₀ 有効加工深さ Effective machining depth	セットコード Set code	図 Fig.	L	C₁	C₂	H	W₂ T型 Type T	W₂ C型 Type C	重量 (kg) Weight	セット内容 Set items シャンク Shank	ヘッド Head	ダイヤル一目盛 Dial Calibration
H50	24	32	60	H50-ABH18 T/C- 90	1	90	18	18	50	9	6.35	2.0	H50-SH18- 40	ABH-18 T/C	φ0.05 (バーニヤ一目盛 Vernier calibration φ0.01)
			100	-130		130						2.1	- 80		
	29	41	100	-ABH23 T/C-130		130	23	24	65			2.2	-SH23- 65	ABH-23 T/C	
			140	-170		170						2.3	-105		
	38	54	120	-ABH30 T/C-150		150	30	31	80	11	9.525	2.4	-SH30- 70	ABH-30 T/C	
			160	-190		190						2.6	-110		
	48	68	160	-ABH40 T/C-190		190	40	41	90			3.3	-SH40-100	ABH-40 T/C	
			200	-230		230						3.7	-140		
	60	86	145	-ABH50 T/C-175		175	50	50	97	16		3.9	-SH50- 78	ABH-50 T/C	
			195	-225		225						4.7	-128		
			245	-275		275						5.5	-178		
	73	113	150	-ABH63 T/C-180	2	180	63	63				4.9	-SH63- 83	ABH-63 T/C	φ0.01
			200	-230		230						6.1	-133		
			250	-280		280						7.3	-183		

1. 全製品にレンチ・ブレード・チップ止めネジ・チップ締め付け用レンチ付属しています。スローアウェイチップは付属しておりませんので、別途お求め下さい。
2. 出荷時にヘッドとシャンクは組み立てて発送します。組み立てをご希望でない場合は事前にご連絡下さい。
3. 本製品はMST コーポレーション製のTSH50 と互換性があります。

1.The operating wrench, a blade, a tip locking screw and a wrench for tightening tips come with all products. Throwaway tips are not supplied with the product and must be purchased separately.
2.We assemble heads and shanks at shipment. Contact us in advance if you do not wish us to assemble said parts.
3.This product is compatible with the TSH50 made by MST Corporation.

P19~22,P37~38：特　長 Features　P54：ブレード　P101~104：シャンク Shank
P71~72：チップ Tip　P73~74：ボーリングバイト Boring tools
P75：チップ止めネジ・ブレード締付ボルト・スライドクランプボルト・フックスパナ Tip locking screw Blade tightening bolt Slide clamp bolt Hook Spanner
P76：チップ用レンチ・エクステンション・リダクション Tip wrench Extension Reduction